MAQUINARIA DE LIMPIEZA INDUSTRIAL Y VIAL

DULEVO® INTERNATIONAL

3000

INDUSTRIAL AND CLEANING EQUIPMENT

Concepto

Diseño, construcciones innovadoras y robustas, soluciones eficaces para todas las aplicaciones y la gran tolva para la recogida de residuos, convierten a Dulevo 3000 en la herramienta de trabajo perfecta en todas las estaciones, en cualquier lugar y en todo momento, independientemente de las altas o bajas temperaturas, sol, lluvia o nieve. Tecnología actualizada y componentes de primera calidad aseguran las exigencias de alta calidad del mercado: una garantía de larga vida.

Confort

La comodidad de los operadores y la ergonomía representan una proridad para Dulevo junto a las especificaciones de las aplicaciones. Suspensiones eficaces del eje y distribución ideal de los pesos aseguran la capacidad de contar con una conducción en condiciones seguras La potente transmisión garantiza el uso en condiciones difíciles e incluso en pendientes.

Cabina

Gracias al amplio espacio interior de la cabina y a los asientos de calidad hacen de la máquina un lugar de trabajo confortable. Gracias a un aislamiento y a resortes adicionales, el operador está protegido contra emisiones acústicas y vibraciones.
Las grandes superficies acristaladas de la cabina permiten disponer de una visión global de la zona de trabajo. El equipo estándar incluye espejos térmicos, aire acondicionado y un enchufe de carga para dispositivos móviles.

Acceso y servicio

La estructura innovadora y modular y la posición de centrado superior de todos los componentes, simplifican el acceso a los componentes más importantes para realizar las operaciones de mantenimiento. La Dulevo 3000 posee accionamiento totalmente hidrostático y no utiliza ningún componente electrónico.

Medio ambiente

Dulevo y conciencia medioambiental van de la mano desde hace mucho tiempo. Bajo nivel de ruido y de emisión de polvo, menor consumo de agua y combustible son el concepto básico de Dulevo 3000. Con una reducción del polvo fino impermeabilizada en un 100% (comparada con un equipo estándar de barrido y aspiración) y un ahorro de agua de hasta 60%, Dulevo 3000 satisface todas las exigencias medioambientales futuras. El motor respeta las últimas normas en materia de emisiones de la UE.

Emisiones de polvo fino - Diferencias relacionadas con el sistema

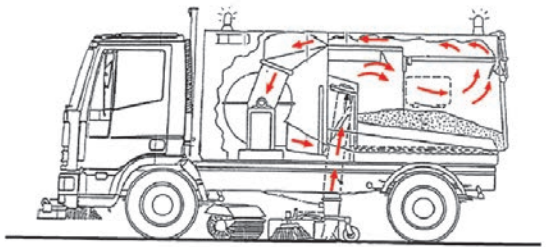

Sistema de barrido y filtración tradicional

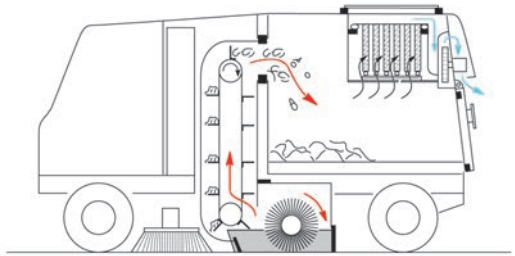

Sistema Dulevo patentado de barrido e filtración

Filtro tradicional

Filtro Dulevo

Tecnología de filtración exclusiva de Dulevo International

En colaboración con Gore®, Dulevo ha desarrollado la única barredora a nivel internacional con filtración total del polvo fino. Este sistema de aspiración-filtración mecánica asegura, junto a la aplicación exclusiva de la tecnología Gore®, un abatimiento total de las partículas PM10.

Otros beneficios extra de la tecnología del filtro:
- No necesita mantenimiento
- Efecto autolimpieza
- Mayor absorción impermeabilizada de PM10 / PM5 / PM2,5 / PM 1
- Filtración constante y duradera garantizada
- Flujo de aire 35% superior
- Resistente frente a agua, aceite, grasas, agentes químicos, etc.

El filtro GORE® instalado en las barredoras con conductor sentado Dulevo tiene una garantía de 5 años.

FILTERING CAPACITY (with Certificate of conformity issued by TÜV and DNV)

Fraction with granulometry < 1 µm	58%
Fraction with granulometry < 2,5 µm	92%
Fraction with granulometry < 5 µm	98%
Fraction with granulometry < 10 µm	>99%

TÜV SÜD Italia

CERTIFIED QUALITY MANAGEMENT SYSTEM ISO 9001:2008 SINCERT DNV

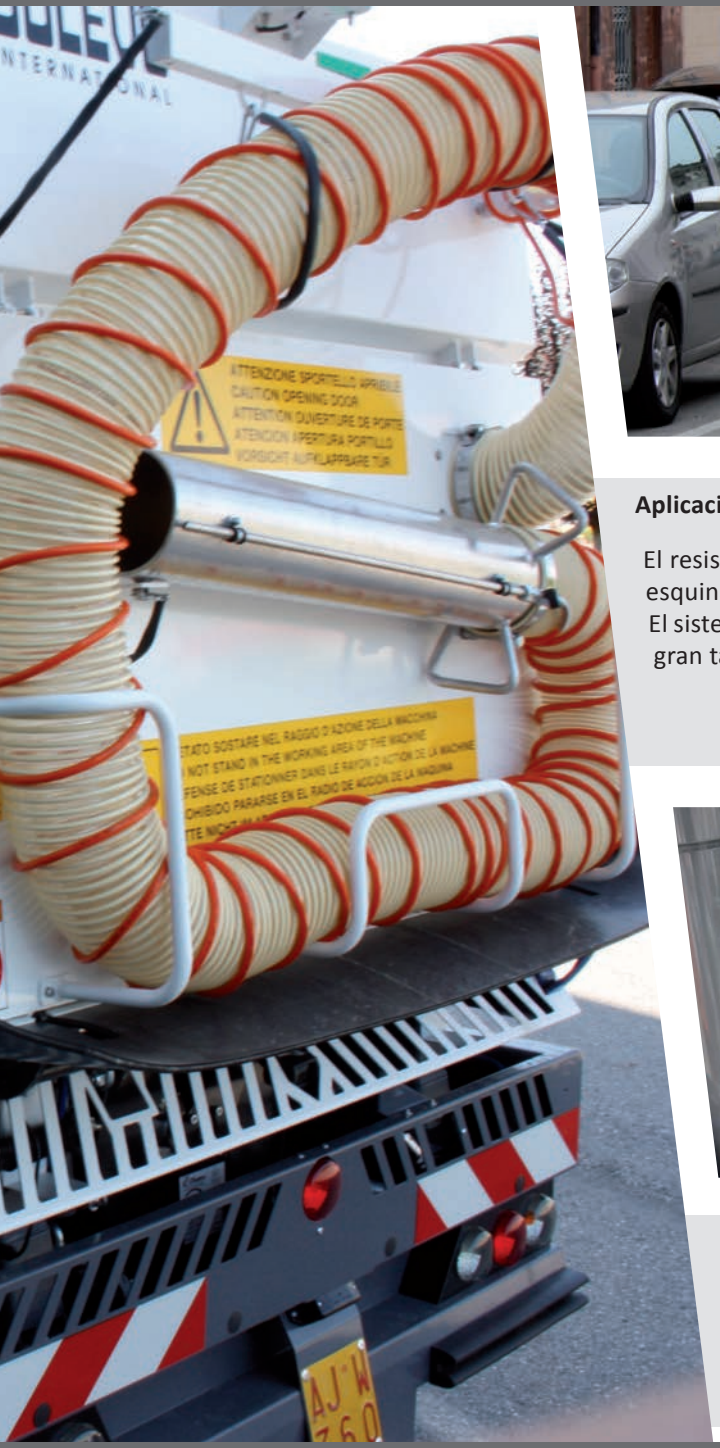

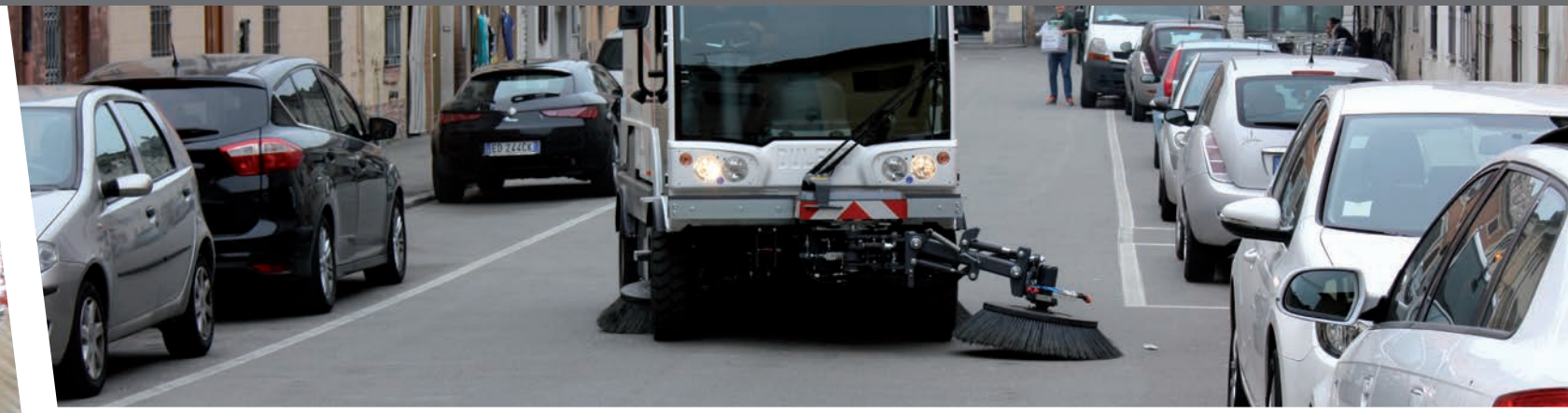

Aplicación

El resistente cepillo delantero caracterizado por un movimiento de 180 grados, es una herramienta auxiliar indispensable para limpiar las esquinas y las alcantarillas, y para ampliar la anchura de trabajo.
El sistema de elevación de la tolva permite descargar los escombros en contenedores de basura, camiones o compactadores de residuos de gran tamaño. Una variedad de opciones amplían la gama de trabajo de Dulevo 3000 , en todo lugar y en toda ocasión.

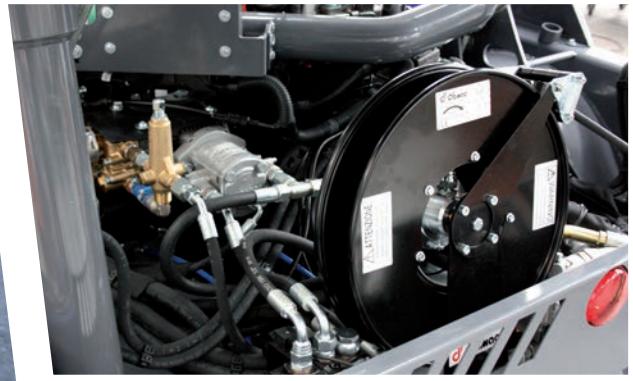

Seguridad

Una de las prioridades de Dulevo siempre ha sido la seguridad del entorno de funcionamiento de la máquina. Dulevo 3000 está estandarizada y equipada con cámara de reversa con pantalla de color en la cabina cerca del dispositivo de alarma acústica.

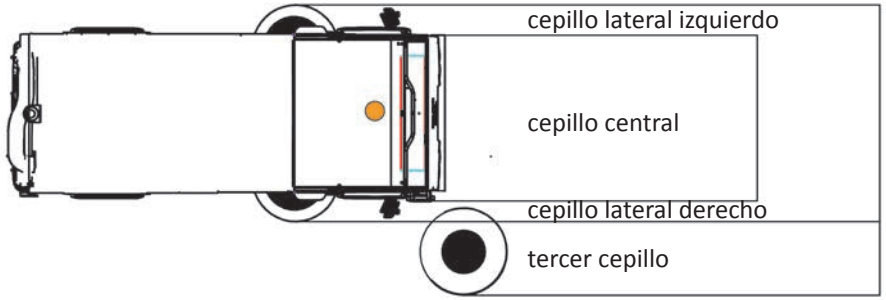

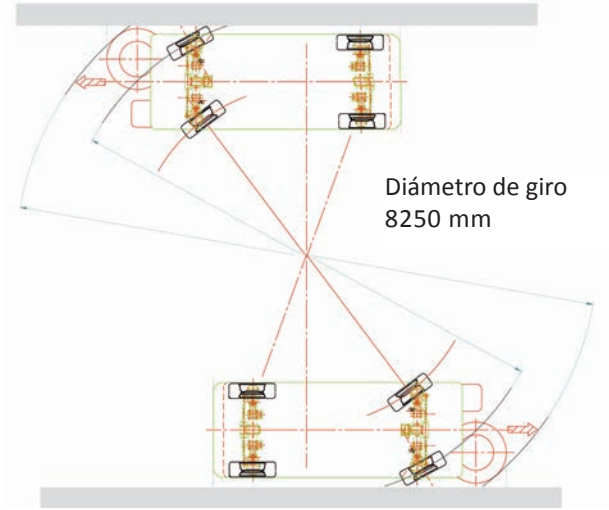

DATOS TÉCNICOS		3000
Ancho de barrido		
- Con sólo cepillo central	mm	1300
- Con cepillos laterales	mm	2100
- Con tercer cepillo	mm	2900
Volumen del contenedor	m^3	3,3
Descarga en altura	mm	1730
Asientos en la cabina		2
Rendimiento de barrido	m^2/h	87000
Velocidad máxima	Km/h	40
Filtración PM10		99
Marca motor		VM
Alimentación		DIESEL

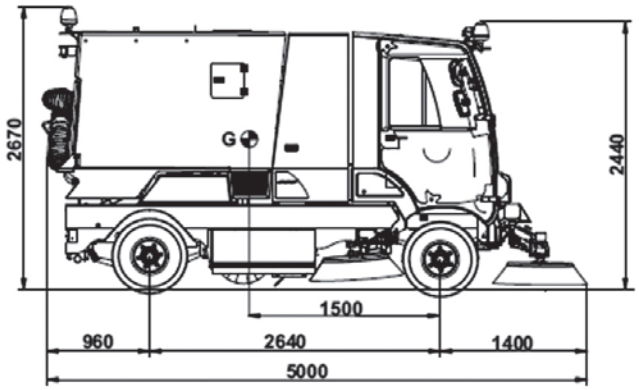

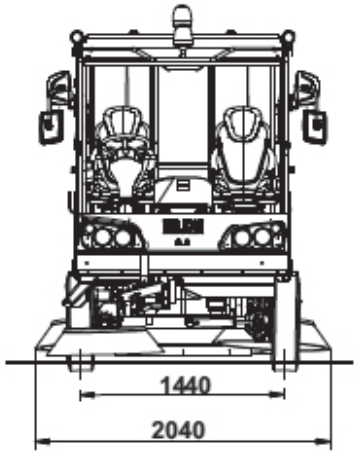

DULEVO INTERNATIONAL S.P.A.
Via G.Guareschi,1 - 43012 - Fontanellato (Parma) Italia
ph: +39 0521 827711 - Fax: +39 0521 827795
info@dulevo.com - www.dulevo.com

CERTIFICAZIONE DI SISTEMA AMBIENTALE DNV·GL ISO 14001

CERTIFICAZIONE DI SISTEMA QUALITÀ DNV·GL ISO 9001

DULEVO FRANCE

DULEVO MEXICO

DULEVO INDIA

KREFELD DDV REINIGUNGSTECHNIK

asc DULEVO Australian Sweeper Company

Ed. 00-2016 - C (copyright) 2014 Dulevo International S.p.a.

Las datas caracteristicas en este catalogo no son vinculantes para la sociedad y podran cabiares en cualquer momento y sin aviso previo.